Datablad

Varenummer: 203050M10100A1SK
Beskrivelse: E+G Justerfod
GN 30-50-M10-100-A1-SK
Note: SK Med møtrik, udvendig sekskant i bunden

Mål

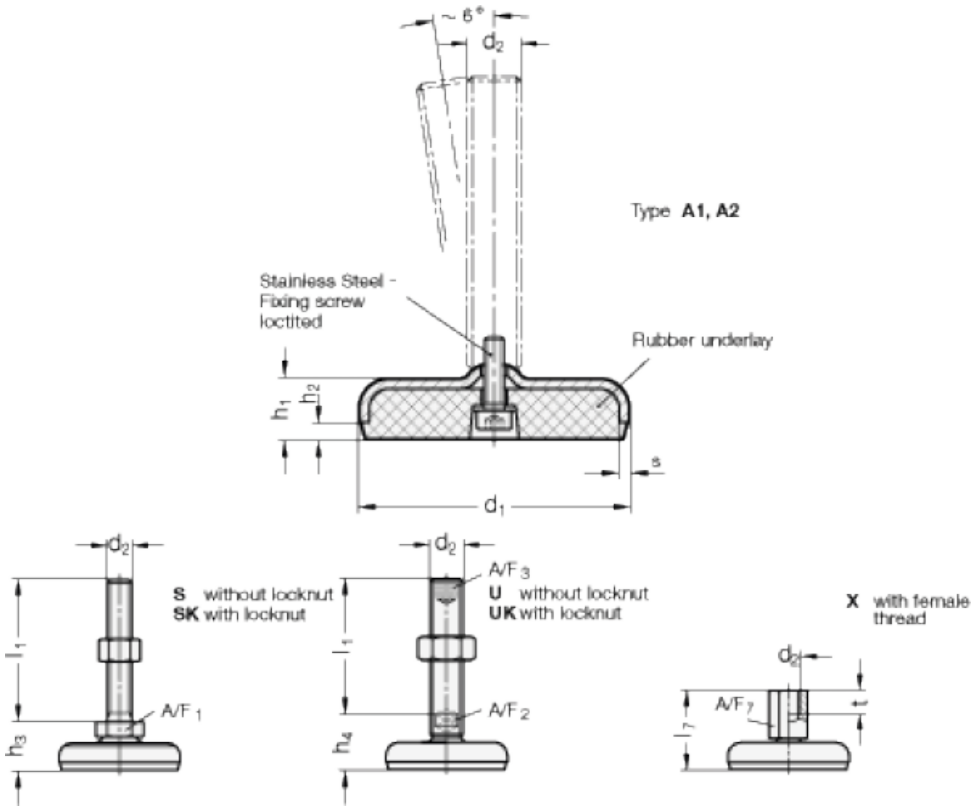

A/F1 = 17
d1 = 50
d2 = M10
h1 = 14.5
h2 = 3.5
h3 = 23
l1 = 100
s = 3

Dokumenter, målskitser og brochurer af enhver slags kan indeholde fejl for hvilke Brd. Klee A/S ikke hæfter.